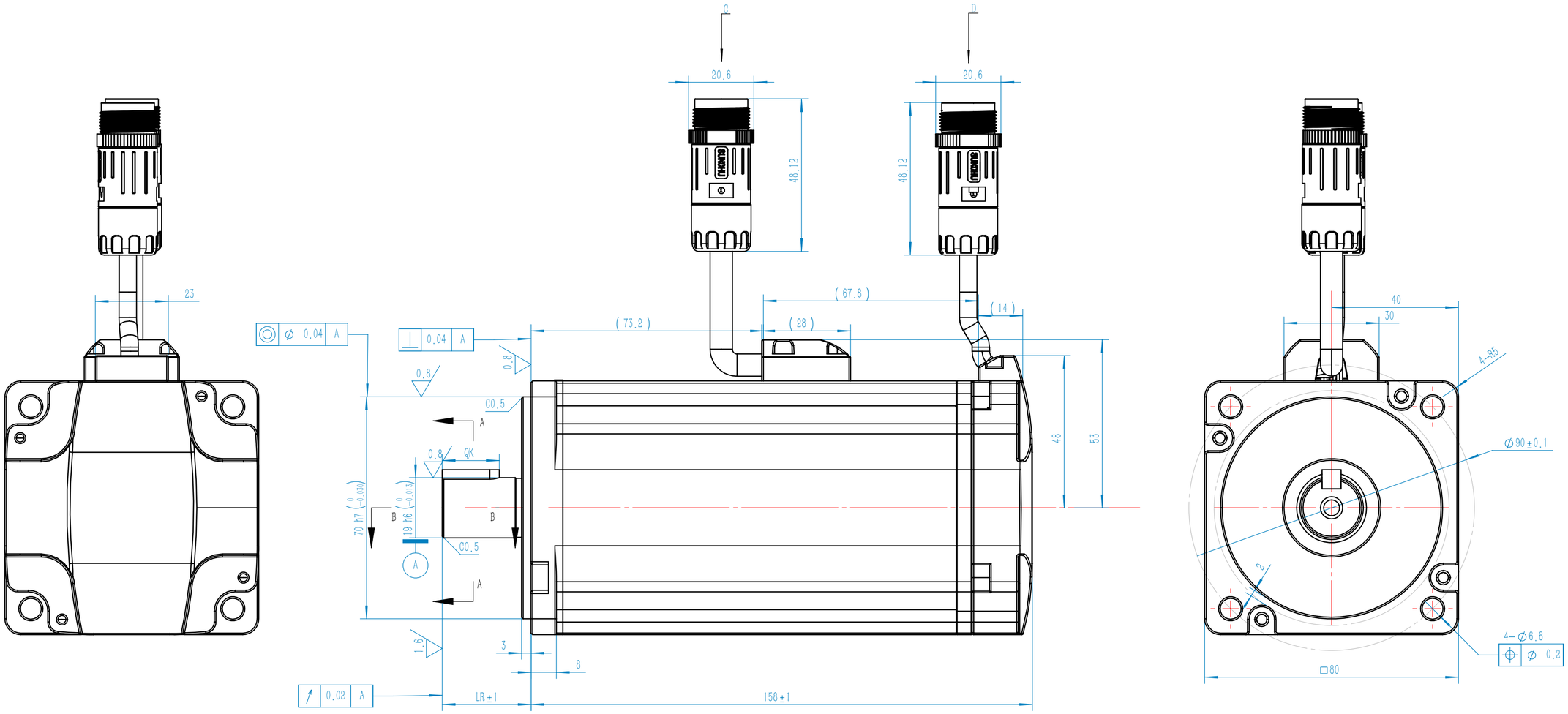

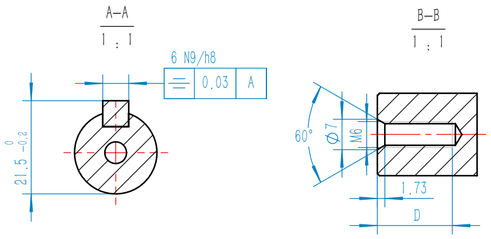

技术说明(Note):
1.带油封电机，油封材质为氟橡胶，正常工作使用要求：压力≤0.04MPa
For mortor with oil seal,oil seal material is fluorine rubber,normal operation requirements:pressure≤0.04MPa

引出线标识 Pin No.	编码器插座引出线定义 Encoder connector specification	颜色 Color	编码器插头 Encoder connector	
1	S+	蓝 Blue	型号(Modle): SC-CM15A06B021	
2	S-	紫 Purple		
3	BAT+	橙 Orange		
4	/	/		
5	/	/		
6	PG5V	白 White		
7	PG0V	黑 Black		
8	BAT-	棕 Brown		
9	Shield	FG		

动力线插座引出线定义 Power cable connector specification	颜色 Color	引出线标识 Pin No.	动力线插头 Power cable connector	
U	红 Red	1	型号(Modle): SC-CM15A09B021	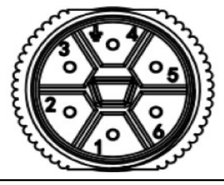
V	蓝 Blue	2		
W	白 White	3		
PE	黄/绿 Yellow/Green	4		
B1	黑 Black	5		
B2	棕 Brown	6		

电机型号 Motor model	编码器类型 Encoder model	电机重量 (Kg) Weight (Kg)	电机本体尺寸 (mm) External dimensions (mm)		
			LR	QK	D
EM3A-10DLA242-R1	L：23位绝对值编码器 L：23 bit absolute encoder	3.65	28	18	15
EM3A-10DLA232-R1					
EM3A-10DLA242		3.7	40	25	12
EM3A-10DLA232					